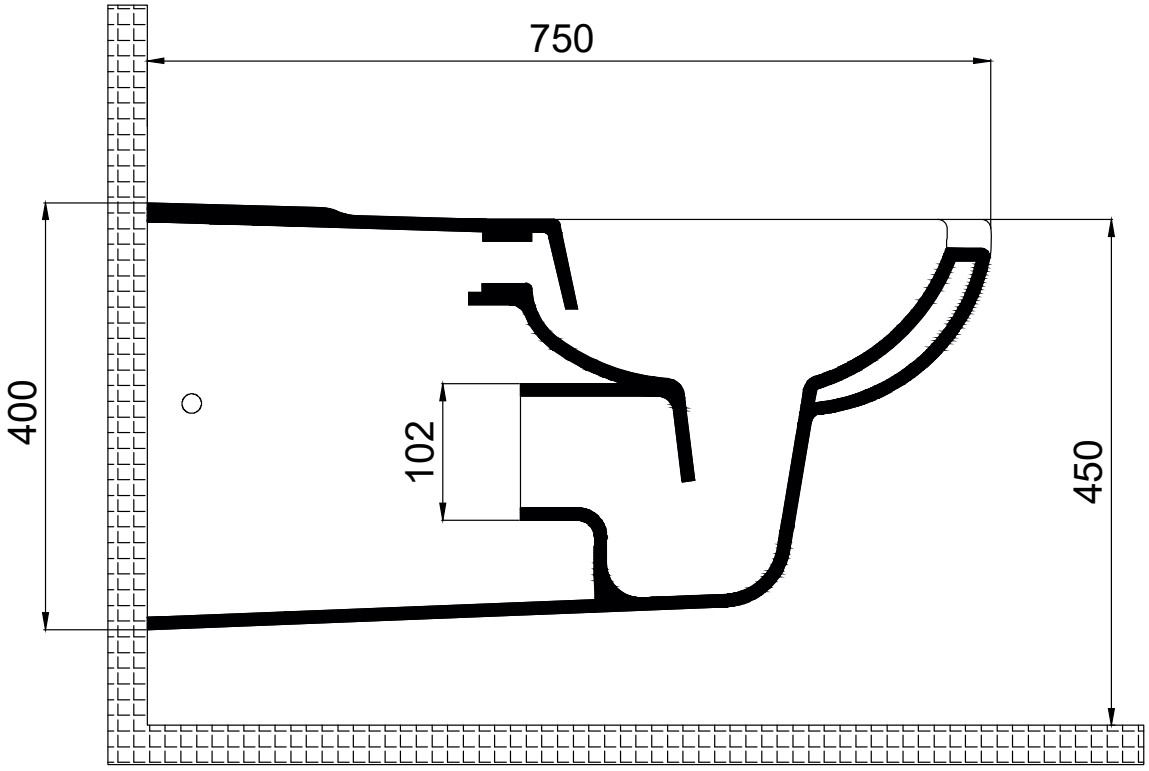
750
400
102
450

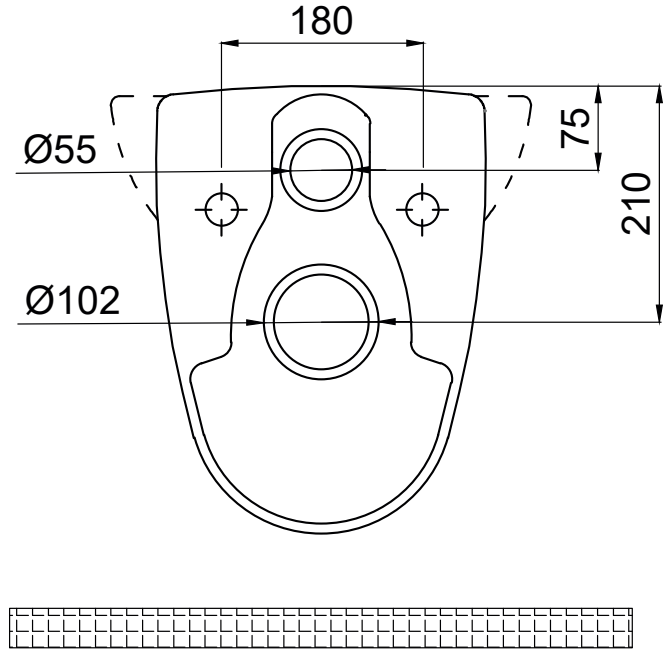
180
Ø55
75
210
Ø102

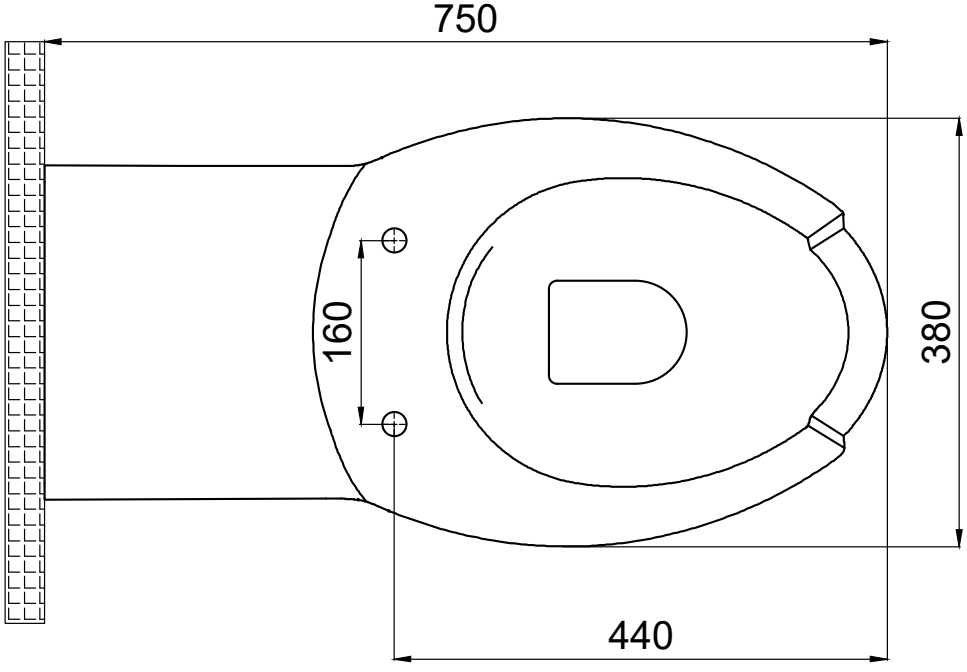
750
160
380
440